ՀՀ ԱՐԱՐԱՏԻ ՄԱՍԻՍԱՅԻ ՏԱՐԱԾՔԱՅԻՆ ՄԻՈՒԹՅԱՆ ԳԴՈՒՄԻ ՀԱՍԱՑԵՔԻ ՄԱՐԶԻ ՀԱՄԱՅՆՔԱՅԻՆ ՓՈԽԱՐԻՆԵՄԱՆ ՆԱԽԱԳԻԾ

mind

ՀԱՍՏ 1

«ՎԻ-ՄԱՑՆԴԼ» ՍՊԸ
ՀԱՄԱՅՆՔԱՅԻՆ ՓՈՐՁԱԳԻՏԱԿԱՆ ԿԱՌԱՎԱՐՄԱՆ ԳԼԽԱՎՈՐ ՄԱՍՆԱԳԻՏ
Դ. ԳՐԻԳՈՐՅԱՆ

ՀՀ, ԱՐԱՐԱՏԻ ՄԱՐԶ, ԶՈՐԱԿ ՀԱՄԱՅՆՔ, ԲԱՂԱՐԱՏ ԳՅՈՒՂ, ԲՆԱԿԱՎԱՅՐ ՓՈՂՈՑ ՄԻՆՍՔ ԹԻՎ 59/2 ԴՊՐՈՑԻ ՇԵՆՔ

ՊԱՏՎԻՐԱՏՈՒ՝ ՀՀ ՔԱՂԱՔԱՇԻՆԱՐԿՄԱՆ ԵՎ ՏԵՂԱԿԱՆ ԻՆՔՆԱԿԱՌԱՎԱՐՄԱՆ ՆԱԽԱՐԱՐՈՒԹՅՈՒՆ

ԿԱՌՈՒՑՈՂ՝

«ՎԱ-ՄԱՅՆԴ» ՍՊԸ

Պետական լիցենզիա № 15731

ԱՇԽԱՏԱՆՔԱՅԻՆ ՆԱԽԱԳԻԾ

ՀԱՏՈՐ-1

ՆԱԽԱԳԻԾ ՀՀ Արարատի մարզի Զորակ համայնքի դպրոցիուսումնական մասնաշենքի պատուհանների փողարինման նախագիծ

ՊԱՏՎԻՐԱՏՈՒ: ՀՀ քաղաքաշինության նախարարություն

ՀԱՍՑԵՆ ՀՀ, Արարատի մարզ, Զորակ համայնք, Բաղրամյան փողոց թիվ 59/2 դպրոցի շենք

Հաստատում եմ՝

«ՎԱ-ՄԱՅՆԴ» ՍՊԸ տնօրեն՝ Հայկ Վարդանյան

Զորակ համայնքի դպրոցի տնօրեն՝ Տիգրան Բաբախանյան

Համաձայնեցված է՝

Զորակ համայնքի ղեկավար՝ Մանուկ Մալոյան

ԵՐԵՎԱՆ 2015

ՀԱՅԱՍՏԱՆԻ ՀԱՆՐԱՊԵՏՈՒԹՅՈՒՆ
ՔԱՂԱՔԱՇԻՆՈՒԹՅԱՆ ՆԱԽԱՐԱՐՈՒԹՅՈՒՆ

ԼԻՑԵՆԶԻԱ

15731

(լիցենզիայի համարը)

ՔԱՂԱՔԱՇԻՆԱԿԱՆ ՓԱՍՏԱԹՂԹԵՐԻ ՄՇԱԿՈՒՄ ԵՎ ՓՈՐՁԱԲՆՈՒԹՅՈՒՆ
(ԲԱՑԱՌՈՒԹՅԱՄԲ ՇԻՆԱՐԱՐՈՒԹՅԱՆ ԹՈՒՅԼՏՎՈՒԹՅՈՒՆ ՉՊԱՀԱՆՋՎՈՂ ԱՇԽԱՏԱՆՔՆԵՐԻ)

(գործունեության տեսակը)

Տրված է «01 ՕԳՈՍՏՈՍԻ 2013թ.» «ՎԱ-ՄԱՅՆԴ» ՍՊԸ Ք. ԵՐԵՎԱՆ, ՍՈՒՆԴՈՒԿՅԱՆ Փ., 13 Շ., ԲՆ. 18

(լիցենզիան տալու ամսաթիվը, իրավաբանական անձի անվանումն ու գտնվելու վայրը,
իսկ անհատ ձեռնարկատիրոջ համար՝ ազգանունը, անունն ու բնակության վայրը)

Պատվիրատու՝ ՀՀ քաղաքաշինության նախարարություն

ՀՀ Արարատի մարզի Զորակ համայնքի դպրոցի ուսումնական մասնաշենքի
պատուհանների փոխարինման նախագիծ
ՀՀ, Արարատի մարզ, Զորակ համայնք, Բաղրամյան փողոց 59/2 դպրոցի շենք

Գործողության ժամկետը՝ ԱՆԺԱՄԿԵՏ

ՀՀ ՔԱՂԱՔԱՇԻՆՈՒԹՅԱՆ ՆԱԽԱՐԱՐ

(ստորագրություն)

Ս. ԹԱՂԵՎՈՍՅԱՆ

(անուն, ազգանուն)

Կ.Տ.

COPY

COPY

ՀԱՅԱՍՏԱՆԻ ՀԱՆՐԱՊԵՏՈՒԹՅՈՒՆ

ՔԱՂԱՔԱՇԻՆՈՒԹՅԱՆ ՆԱԽԱՐԱՐՈՒԹՅՈՒՆ

ԼԻՑԵՆԶԻԱՅԻ ՆԵՐԴԻՐ

N 15731 - 01

(լիցենզիայի և ներդիրի համարները)

«ՎԱ-ՄԱՅՆԴ» ՍՊԸ

(կազմակերպության անվանումը և մասնագետի անձնագրային տվյալները)

ՀԱՅԿ ԶԱՔԱՐԻ ՎԱՐԴԱՆՅԱՆ AN 0387493, ՌԱՖԱՅԵԼ ԲՈՐԻՍԻ ՉԹՉՅԱՆ AE 0541610

(կազմակերպության անվանումը և մասնագետի անձնագրային տվյալները)

ՔԱՂԱՔԱՇԻՆԱԿԱՆ ՓԱՍՏԱԹՂԹԵՐԻ ՄՇԱԿՈՒՄ ԵՎ ՓՈՐՁԱՔՆՆՈՒԹՅՈՒՆ՝ ԲՆԱԿԵԼԻ, ՀԱՍԱՐԱԿԱԿԱՆ ԵՎ ԱՐՏԱԴՐԱԿԱՆ

(գործունեության ոլորտը)

01.08.2013թ.

(տալու ամսաթիվը)

Պատվիրատու՝ ՀՀ քաղաքաշինության նախարարություն
ՀՀ Արարատի մարզի Զորակ համայնքի դպրոցի ուսումնական մասնաշենքի
պատուհանների փոխարինման նախագիծ
ՀՀ Արարատի մարզ, Զորակ համայնք, Բաղրամյան փողոց 59/2 դպրոցի շենք

ԳՈՐԾՈՒՆԵՈՒԹՅԱՆ ԺԱՄԿԵՏԸ՝ ԱՆԺԱՄԿԵՏ

ՀՀ ՔԱՂԱՔԱՇԻՆՈՒԹՅԱՆ ՆԱԽԱՐԱՐ՝ Ս. ԹԱԴԵՎՈՍՅԱՆ

(ստորագրությունը) (անուն ազգանուն)

Ներդիրը վավերական է լիցենզիայի առկայության դեպքում

«ՎԱ-ՄԱՅՆԴ» ՍՊԸ

Հասցե:ՀՀ, 0012, Երևան, Սունդուկյան փողոց 13 շենք, բն. 18,
հեռ.: +374 91 261 003
էլ. փոստ: va.mindllc@gmail.com

" VA-MIND " LLC

Address: Sundukyan Str.13, Apt. 18, 0012, Yerevan, Armenia
tel: +374 91 261 003
e-mail: va.mindllc@gmail.com

ՀՀ Արարատի մարզի Զորակ համայնքի դպրոցի ուսումնական մասնաշենքի պատուհանների փոխարինման աշխատանքների կատարման համար անհրաժեշտ պահանջներ

- Պայմանագրի շրջանակներում շինարարության իրականացման համար պահանջվող լիցենզիաները ըստ համապատասխան ոլորտի տրվող լիցենզիայի ներդիրի՝
  ա) բնակելի, հասարակական և արտադրական
- Պայմանագրի կատարման համար պահանջվող տեխնիկական միջոցներ
  Ինքնաթափ մեքենա (տիպը՝ ցանկացած, մինչև 5տոննա) - 1 հատ, պերֆերատոր - 1 հատ
- Պայմանագրի կատարման համար պահանջվող մասնագիտական ռեսուրսներ
  Աշխատակազմում պետք է ընդգրկված լինեն առնվազն 2 հոգուց բաղկացած ինժեներատեխնիկական անձնակազմ՝ ինժեներ-շինարար և շինարար որակավորումներով՝ առնվազն 5 տարի մասնագիտական աշխատանքային փորձով
- Երաշխիքային ժամանակահատված սահմանել մեկ տարի:

տնօրեն Հայկ Վարդանյան
(պաշտոնը, Անուն Ազգանունը)

_____
(ստորագրությունը)

Կ. Տ.

ԱՐԱՐԱՏԻ ՄԱՐԶ, ՋՈՐԱԿ ՀԱՄԱՅՆՔ, ԲԱՂՐԱՄՅԱՆ ՓՈՂՈՑ ԹԻՎ 59/2 ԴՊՐՈՑԻ ՇԵՆՔԻ ՈՒՍՈՒՄՆԱԿԱՆ ՄԱՍՆԱՇԵՆՔԻ ՊԱՏՈՒՀԱՆՆԵՐԻ ՓՈԽԱՐԻՆՄԱՆ ՇԻՆԱՐԱՐՈՒԹՅԱՆ ԻՐԱԿԱՆԱՑՄԱՆ

ԺԱՄԱՆԱԿԱՑՈՒՅՑ

		24 ՕՐ											
		4 ՕՐ		4 ՕՐ		4 ՕՐ		4 ՕՐ		4 ՕՐ		4 ՕՐ	
1.	ՆԱԽԱՊԱՏՐԱՍՏԱԿԱՆ ԱՇԽԱՏԱՆՔՆԵՐ												
2.	ՊԱՏՈՒՀԱՆՆԵՐԻ ՔԱՆԴՄԱՆ ԱՇԽԱՏԱՆՔՆԵՐ												
3.	ՊԱՏՈՒՀԱՆՆԵՐԻ ԵՎ ՊԱՏՈՒՀԱՆԱԳՈԳԵՐԻ ՏԵՂԱԴՐՄԱՆ ԱՇԽԱՏԱՆՔՆԵՐ												
4.	ՇԵՊԵՐԻ ԳԱԶԵ ՍՎԱՂԻ ԱՇԽԱՏԱՆՔՆԵՐ												
5.	ՇԵՊԵՐԻ ՆԵՐԿՄԱՆ ԱՇԽԱՏԱՆՔՆԵՐ												

ՏՆՕՐԵՆ՝ Հ.ՎԱՐԴԱՆՅԱՆ

ՆԱԽԱԳԾԻ ԿԱԶՄԸ

ՀԱՄԱՐ	ԱՆՎԱՆՈՒՄԸ	ՄԱԿՆԻՇ
ՀԱՏՈՐ 1	ճարտարապետական մաս	ճՇ
ՀԱՏՈՐ 2	Նախահաշիվ	

ճԼ ԼՐԱԿԱԶՄԻ ԳԾԱԳՐԵՐԻ ՑԱՆԿ

ԹԵՐԹ	ԳԾԱԳԻՐ	ԱՆՎԱՆՈՒՄԸ
		ՏԵՔՍՏԱՅԻՆ ՄԱՍ
1		ԿԱԶՄ
2		ՏԻՏՂՈՍԱԹԵՐԹ
3-4		ԼԻՑԵՆԶԻԱ N15731, ՆԵՐԴԻՐ
5-11		ԱՆՇԱՐԺ ԳՈՒՅՔԻ ՍԵՓԱԿԱՆՈՒԹՅԱՆ ԻՐԱՎՈՒՆՔԻ ԳՐԱՆՑՄԱՆ ՎԿԱՅԱԿԱՆ
12-14		ճԱՐՏԱՐԱՊԵՏԱՀԱՏԱԿԱԳԾԱՅԻՆ ԱՌԱՋԱԴՐԱՆՔ
15		ԺԱՄԱՆԱԿԱՑՈՒՅՑ
		ԳՐԱՖԻԿԱԿԱՆ ՄԱՍ
16	ճԼ-01	ճՇ ԱՇԽԱՏԱՆՔԱՅԻՆ ԳԾԱԳՐԵՐԻ ՑԱՆԿ, ՆԱԽԱԳԾԻ ԿԱԶՄԸ, ԲԱՑԱՏՐԱԳԻՐ
17	ճԼ-02	ԱՌԱՋԻՆ ԵՎ ԵՐԿՐՈՐԴ ՀԱՐԿԵՐԻ ՀԱՏԱԿԱԳԻԾ-ՍԽԵՄԱՆԵՐ, ՊԱՏՈՒՀԱՆՆԵՐԻ ՄԱԿՆԻՇԱՎՈՐՈՒՄՈՎ
18	ճԼ-03	ՊԱՏՈՒՀԱՆՆԵՐԻ ԷՍՔԻԶՆԵՐ ԵՎ ՄԱՍՆԱԳԻՐ

ՊԱՅՄԱՆԱԿԱՆ ՆՇԱՆՆԵՐ

Դ - 1 ԴՌԱՆ ՏԵՍԱԿԸ

Պ - 1 ՊԱՏՈՒՀԱՆԻ ՏԵՍԱԿԸ

Բ Ա Ց Ա Տ Ր Ա Գ Ի Ր

Նախագծվող տարածքը տեղակայված է ՀՀ Արարատի մարզի Զորակ համայնքում, Բաղրամյան փողոցի թիվ 59/2 հասցեում: Դպրոցի ուսումնական մասնաշենքը իրենից ներկայացնում է եռահարկ շինություն, որից օգտագործվում է առաջին երկու հարկերը: Բոլոր դասասենյակների պատուհանները նախկինում փոխարինված են: Նախատեսվում է փոխարինել առաջին հարկի ֆոյեի, առաջին և երկրորդ հարկերի միջանցքների, ինչպես նաև աստիճանավանդակների պատուհանները և պատուհանագոգերը: Նախատեսված է տեղադրել մետալոպլաս պրոֆիլներով, կրկնաշերտ ապակեփաթեթով, սպիտակ գույնի պատուհաններ և պատուհանագոգեր:

Կազմեց՝ Հայկ Վարդանյան

ՆԱԽԱԳԻԾԸ ՄՇԱԿՎԱԾ Է ՀՀ ԳՈՐԾՈՂ ՆՈՐՄԱՏԻՎԱՏԵԽՆԻԿԱԿԱՆ ՓԱՍՏԱԹՂԹԵՐԻՆ ՀԱՄԱՊԱՏԱՍԽԱՆ, ՊԱՀՊԱՆԵԼՈՎ ՊԱՅԹՅՈՒՆԱ-, ՊԱՅԹՅՈՒՆԱՀՐԴԵՀԱ-, ՀՐԴԵՀԱԱՆՎՏԱՆԳՈՒԹՅԱՆ ՆՈՐՄԵՐՆ ՈՒ ԿԱՆՈՆՆԵՐԸ ԵՎ ԱՊԱՀՈՎՎՈՒՄ Է ՀՅՈՒՐԱՏԱՆ ԱՆՎՏԱՆԳ ՇԱՀԱԳՈՐԾՈՒՄԸ:

ՏՆՕՐԵՆ՝ Հ.ՎԱՐԴԱՆՅԱՆ

Տնօրեն	Հ.Վարդանյան		Պատվիրատու՝ ՀՀ քաղաքաշինության նախարարություն			ՄԱԿՆԻՇ-ճՇ
ՆԳճ	Հ.Վարդանյան		ՀՀ Արարատի մարզի Զորակ համայնքի դպրոցի ուսումնական մասնաշենքի պատուհանների փոխարինման նախագիծ, ՀՀ,Արարատի մարզ, Զորակ համայնք, Բաղրամյանի փողոց թիվ 59/2 դպրոցի շենք	ՓՈՒԼ	ԹԵՐԹ	ԹԵՐԹԵՐ
Կոնստր.	Ռ.Չթչյան			Ա Ն	01	3
			ճՇ աշխատանքային գծագրերի ցանկ, նախագծի կազմը, բացատրագիր,շինարարական ծավալներ	«ՎԱ-ՄԱՅՆԴ» ՍՊԸ Լիցենզիա 15731		

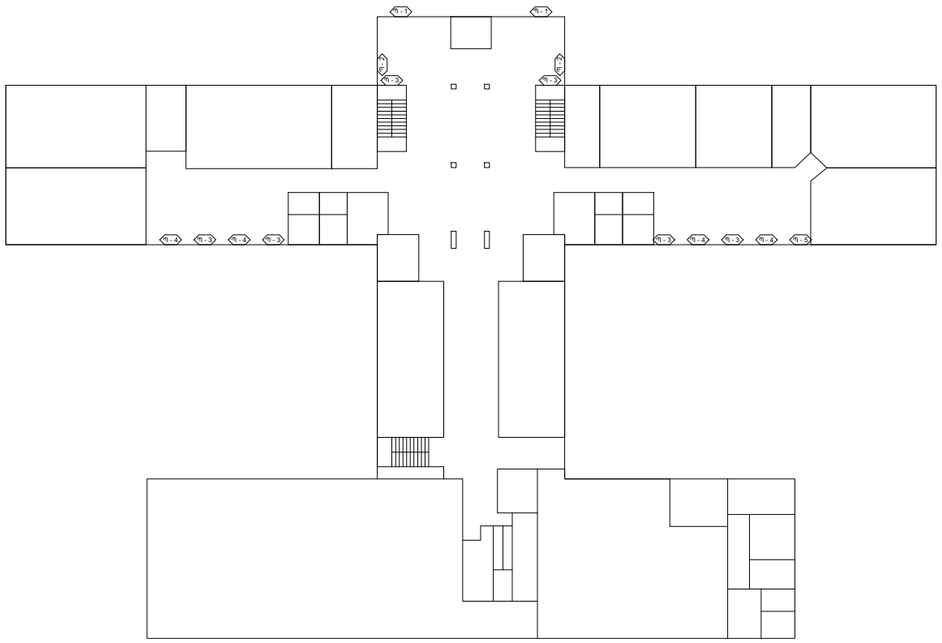

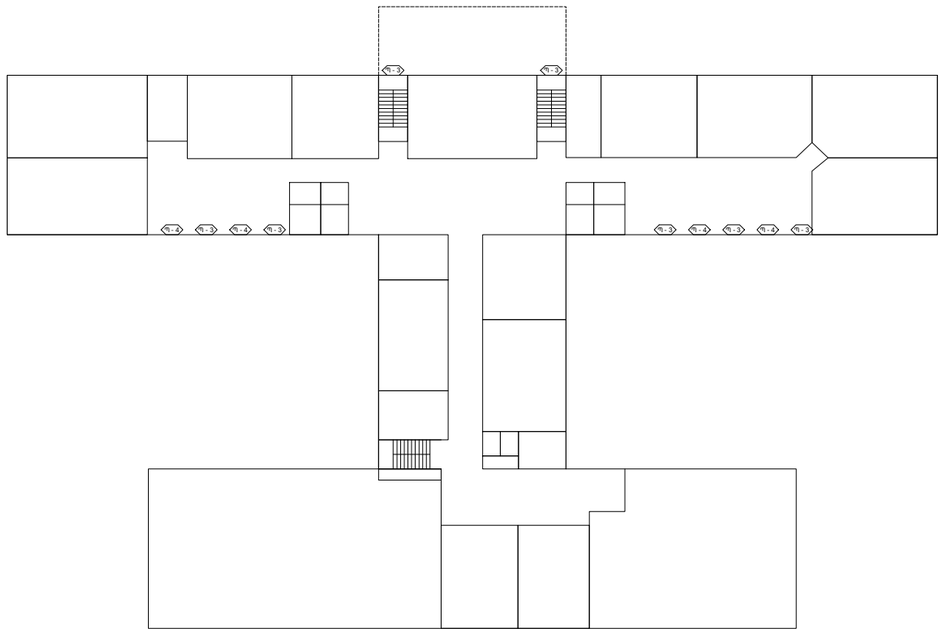

Տնօրեն	Հ.Վարդանյան		Պատվիրատու՝ ՀՀ քաղաքաշինության նախարարություն			ՄԱԿՆԻՇ-ՃՇ
ՆԳՃ	Հ.Վարդանյան		ՀՀ Արարատի մարզի Ջորակ համայնքի դպրոցի ուսումնական մասնաշենքի պատուհանների փոխարինման նախագիծ, ՀՀ,Արարատի մարզ, Ջորակ համայնք, Բաղրամյանի փողոց թիվ 59/2 դպրոցի շենք	ՓՈՒԼ	ԹԵՐԹ	ԹԵՐԹԵՐ
Կոնստր.	Ռ.Չթչյան			Ա Ն	02	3
			Առաջին և երկրորդ հարկերի հատակագիծ-սխեմաներ պատուհանների մակնիշավորումներով	«ՎԱ-ՄԱՅՆԴ» ՍՊԸ Լիցենզիա 15731		

ՊԱՏՈՒՀԱՆՆԵՐԻ ԷՍՔԻԶՆԵՐ

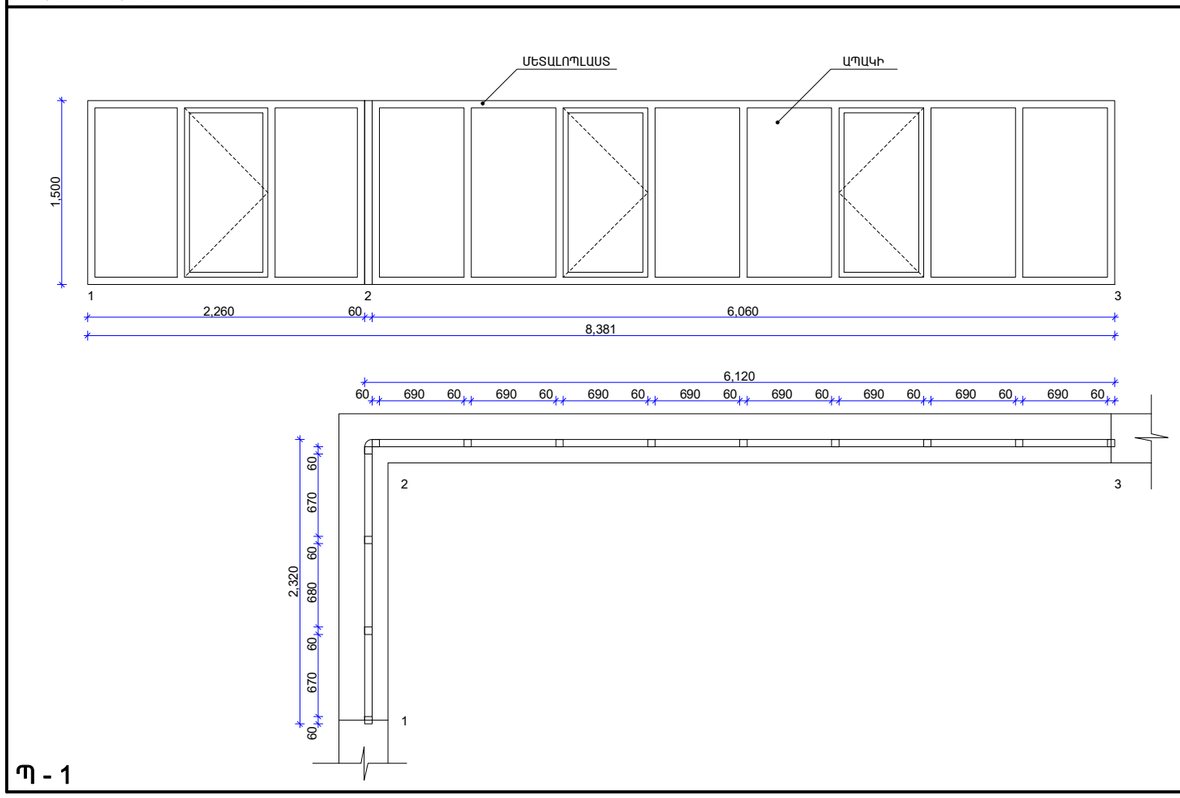

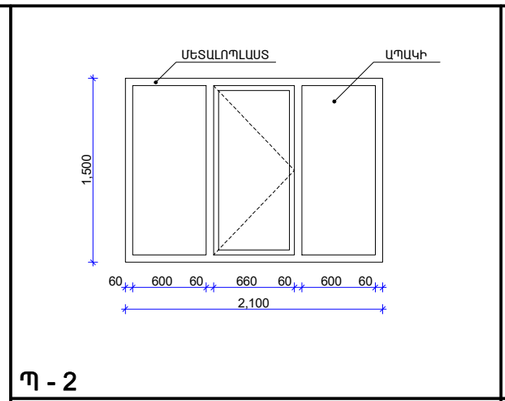

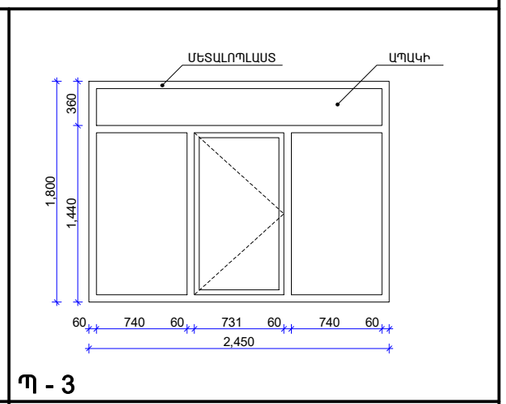

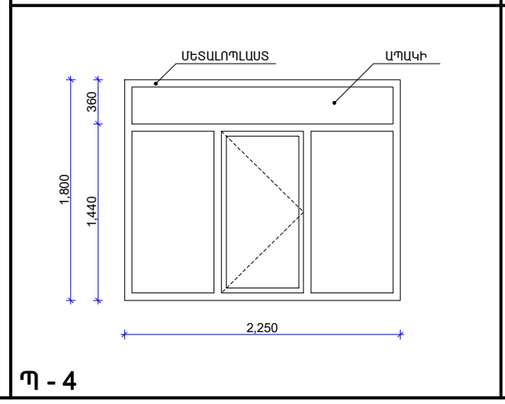

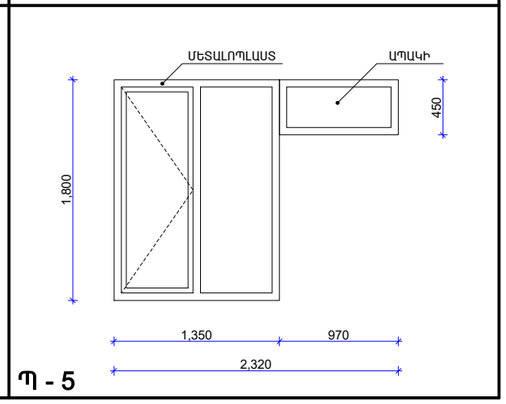

ä²îàôÐ²ÜÜºðÆ º ì¸èÜºðÆØ²êÜ²¶Æð

ä²îàôÐ²Ü	ՆՅՈՒԹԻ ՏԵՍԱԿԸ	ø²Ü²Î	â²ö°ð a x h	ԲԱՑ ՄԱՍ	ԸՆԴԱ ՄԵՆԸ	ՓԱԿ ՄԱՍ	ԸՆԴԱ ՄԵՆԸ	Ì²ÜàÂàôÂÚàôÜ
ä²îàôÐ²ÜÜºð								
ä-1	ՄԵՏԱԼՈՊԼԱՍՏԵ ԿԻՆԱՀԵՐԻՑ ՄՊԱԿԵՓԱՔԵՇՈՒ	2	8380x1500	3,35	6,7	9,22	18,44	ՓԵՂԿԵՐԸ-ՍՊԻՏԱԿ
ä-2	ՄԵՏԱԼՈՊԼԱՍՏԵ ԿԻՆԱՀԵՐԻՑ ՄՊԱԿԵՓԱՔԵՇՈՒ	2	2100x1500	1,08	2,16	2,07	4,14	
ä-3	ՄԵՏԱԼՈՊԼԱՍՏԵ ԿԻՆԱՀԵՐԻՑ ՄՊԱԿԵՓԱՔԵՇՈՒ	11	2450x1800	1,15	12,65	3,26	35,86	ՓԵՂԿԵՐԸ-ՍՊԻՏԱԿ
ä-4	ՄԵՏԱԼՈՊԼԱՍՏԵ ԿԻՆԱՀԵՐԻՑ ՄՊԱԿԵՓԱՔԵՇՈՒ	8	2250x1800	1,03	8,24	3,02	24,16	ՓԵՂԿԵՐԸ-ՍՊԻՏԱԿ
ä-5	ՄԵՏԱԼՈՊԼԱՍՏԵ ԿԻՆԱՀԵՐԻՑ ՄՊԱԿԵՓԱՔԵՇՈՒ	1	2320x1800	1,22	1,22	1,65	1,65	ՓԵՂԿԵՐԸ-ՍՊԻՏԱԿ

ä²îàôÐ²Ü²¶à¶ºðÆÆØ²êÜ²¶Æð

ä²îàôÐ²Ü²¶à¶	ՆՅՈՒԹԻ ՏԵՍԱԿԸ	ø²Ü²Î	â²ö°ð a x b	Ì²ì²È	Ì²ÜàÂàôÂÚàôÜ
ä¶-1	ՊԼԱՍՏԻԿ	9	2550x100	-	ՍՊԻՏԱԿ
ä¶-2	ՊԼԱՍՏԻԿ	8	2350x100	-	ՍՊԻՏԱԿ
ä¶-3	ՊԼԱՍՏԻԿ	1	1400x100	-	ՍՊԻՏԱԿ

ՊԱՏՈՒՀԱՆՆԵՐԻ ՇԵՊԵՐԻ ԳԱՋԻ ՍՎԱՂ ԵՎ ՆԵՐԿՈՒՄ ՋՐԱԿԱՅՈՒՆ ՆԵՐԿՈՎ-47.44Մ²

ՊԱՏՈՒՀԱՆՆԵՐԻ ԲԼՈԿՆԵՐԻ ԱՊԱՄՈՆՏԱԺՈՒՄ-115.22Մ²

Տնօրեն	Հ.Վարդանյան		Պատվիրատու՝ ՀՀ քաղաքաշինության նախարարություն				ՄԱԿՆԻՇ-ՃՇ
ՆԳՃ	Հ.Վարդանյան		ՀՀ Արարատի մարզի Ջորակ համայնքի դպրոցի ուսումնական մասնաշենքի պատուհանների փոխարինման նախագիծ, ՀՀ,Արարատի մարզ, Ջորակ համայնք, Բաղրամյանի փողոց թիվ 59/2 դպրոցի շենք	ՓՈՒԼ	ԹԵՐԹ	ԹԵՐԹԵՐ
Կոնստր.	Ռ.Չթչյան			Ա Ն	03	3
			Պատուհանների էսքիզներ և մասնագիր	«ՎԱ-ՄԱՅՆԴ» ՍՊԸ Լիցենզիա 15731		